Des technologies pour la vie

LB2-UCxx-x - Enceintes Haute Qualité

- **Reproduction vocale et musicale haute fidélité**
- **Entrées 8 ohms, 70 V et 100 V réglables**
- **Boîtier compact et robuste en ABS**
- **Fournies avec un support de montage réglable**
- **Conformes aux normes internationales d'installation et de sécurité**

Les enceintes haute qualité LB2-UCxx-x sont conçues pour une reproduction vocale claire et pour l'utilisation de musique d'animation et d'ambiance dans des applications intérieures et extérieures. La gamme d'enceintes haute qualité comprend un modèle 15 W et 30 W disponible en couleur claire ou foncée. Les enceintes sont dotées d'entrées 8 ohms, 70 V et 100 V réglables.

Les applications classiques sont les suivantes : bars à thèmes, restaurants musicaux, parcs à thèmes, magasins, audiovisuel, assemblées d'actionnaires et bureaux, salles d'exposition, centres de remise en forme et lieux de présentation.

Certifications et accréditations

Tous les haut-parleurs Bosch sont conçus pour fonctionner à leur puissance nominale pendant 100 heures, conformément aux normes PHC (Power Handling Capacity) IEC 268-5. Bosch a également développé le test SAFE (Simulated Acoustical Feedback Exposure) démontrant qu'ils peuvent gérer deux fois leur puissance nominale pendant de courtes périodes. La fiabilité accrue qui en découle, même dans des conditions extrêmes, renforce la satisfaction des clients, prolonge la durée de vie des produits et limite les risques de panne ou de dégradation des performances.

Sécurité	conforme à la norme EN 60065
Étanchéité	conforme à la norme EN 60529 IP x4
Extinguible	conforme à la norme UL94 V 0

Schémas/Remarques

Les enceintes intègrent un transformateur permettant de sélectionner le niveau de puissance nominale : 1, 1/2, 1/4 ou 1/8 (par incréments de 3 dB) pour 70 V, 100 V ou 8 ohms.

La sélection s'effectue par le biais d'un commutateur pratique sur le châssis arrière.

Le haut-parleur est livré avec un câble de deux mètres (dans la couleur de l'enceinte) précâblé sur le haut-parleur. Les extrémités dénudées sont prêtes à l'emploi.

Les enceintes peuvent être montées horizontalement pour permettre au haut-parleur d'être dirigé vers le haut ou le bas, ou verticalement pour permettre une rotation vers la gauche et la droite à l'aide d'un support mural en U en acier (fourni).

Le support rotatif peut facilement être réglé en fonction du sens de montage.

Vue arrière LB2-UC15-30-D/L

LB2-UC15-D/L

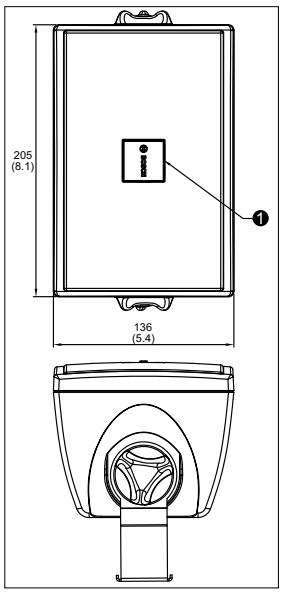

1 Logo pouvant être tourné

Schéma mécanique : vue avant et vue de dessus en mm

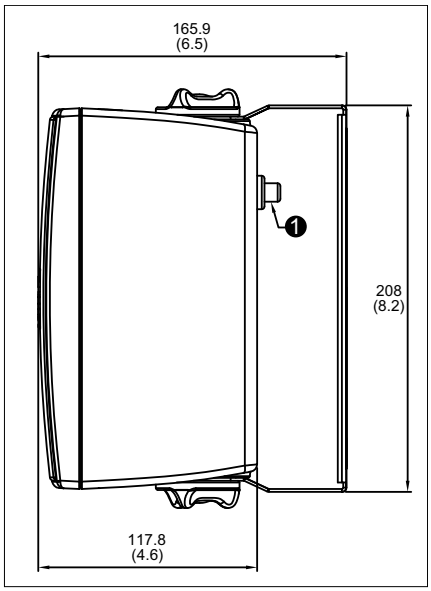

1 Commutateur de raccordement

Schéma mécanique : vue latérale en mm

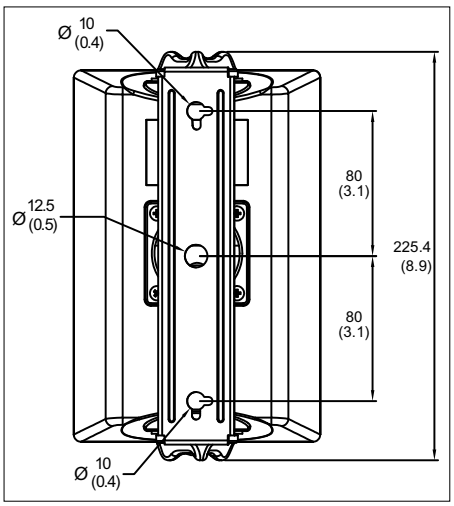

Schéma mécanique : vue arrière en mm

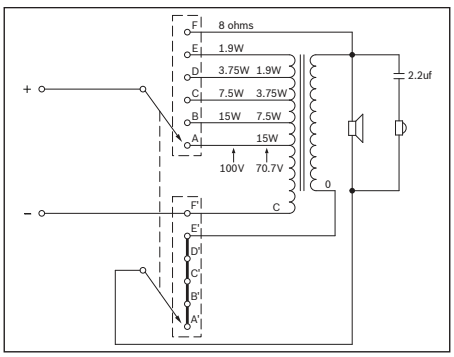

Schéma du circuit

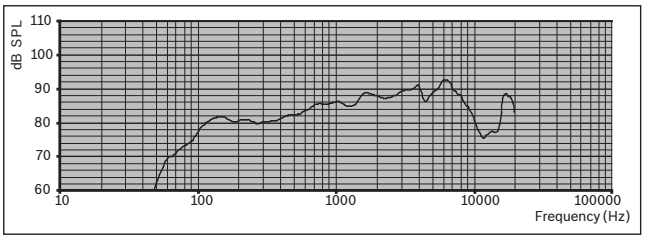

Réponse en fréquence

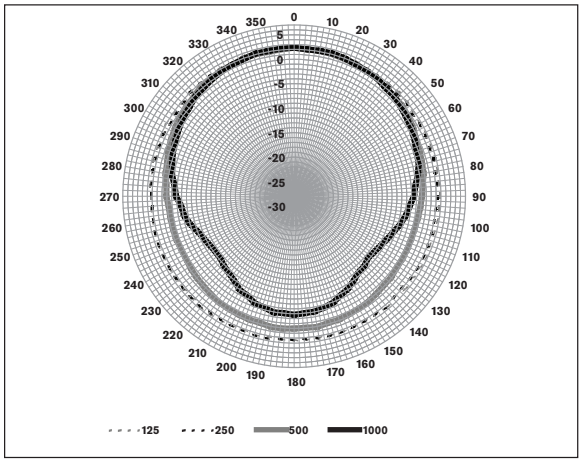

Diagramme polaire horizontal

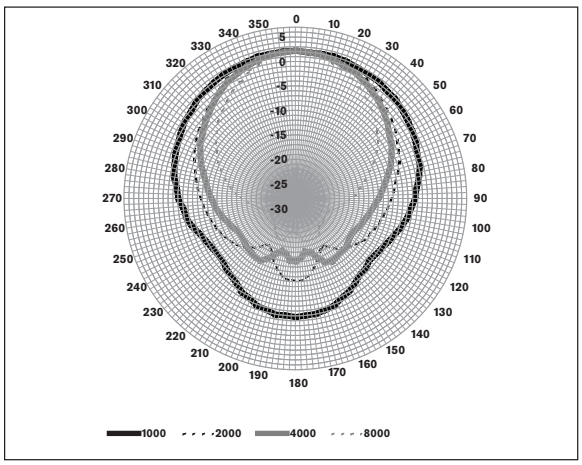

Diagramme polaire horizontal

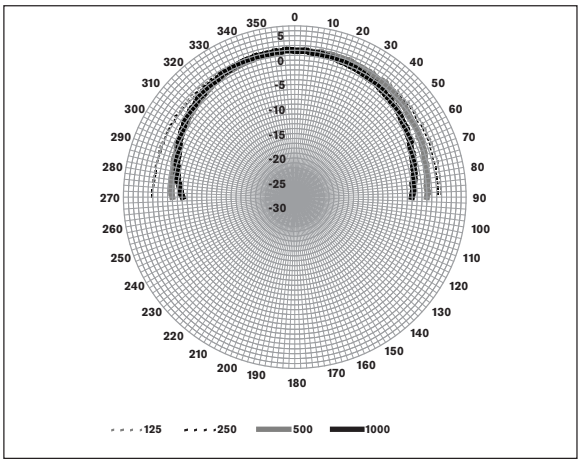

Diagramme polaire vertical

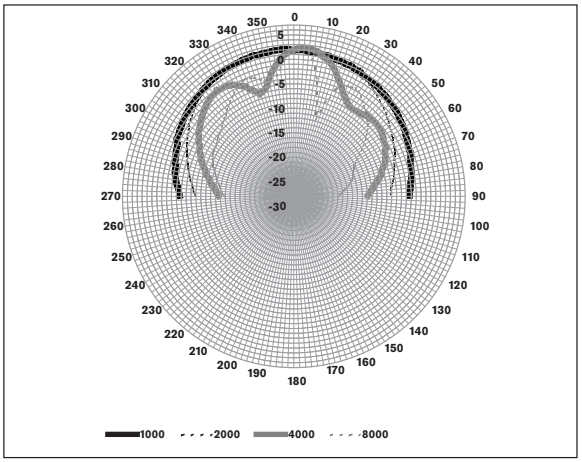

Diagramme polaire vertical

Sensibilité de la bande d'octave *

	NPA octave 1 W/m	NPA octave total 1 W/m	NPA octave total Pmax/m
125 Hz	80,6	-	-
250 Hz	80,4	-	-
500 Hz	82,7	-	-
1 000 Hz	85,9	-	-
2 000 Hz	87,8		
4 000 Hz	88,9	-	-
8 000 Hz	88,8	-	-
Pondéré A	-	84,7	95,9
Pondéré Lin	-	85,0	95,6

Angles d'ouverture par bande d'octave

	Horizontal	Vertical
125 Hz	360	> 180
250 Hz	360	> 180
500 Hz	360	> 180
1 000 Hz	179	168

2 000 Hz	115	121
4 000 Hz	101	35
8 000 Hz	76	44

Performances acoustiques spécifiées par bande d'octave

* (toutes les mesures sont effectuées avec un signal de bruit rose ; valeurs exprimées en dB NPA)

LB2-UC30-D/L

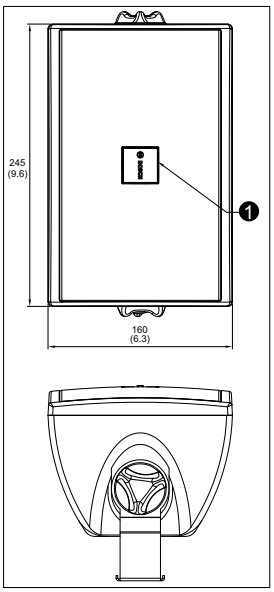

1 Support rotatif

Schéma mécanique : vue avant et vue de dessus en mm

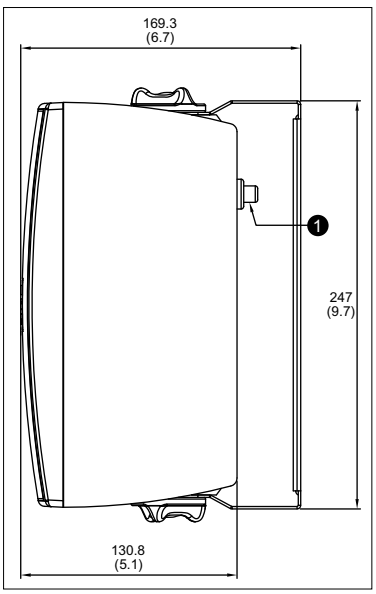

1 Commutateur de raccordement

Schéma mécanique : vue latérale en mm

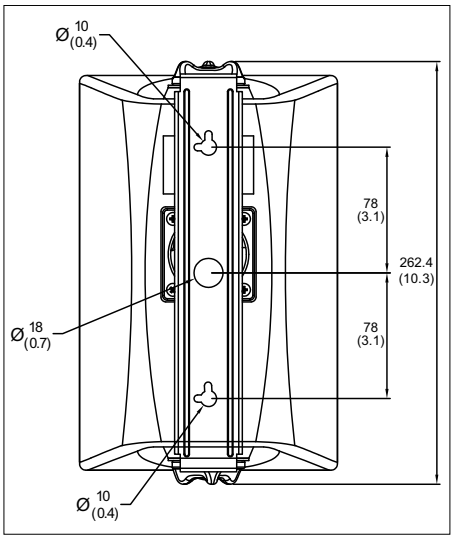

Schéma mécanique : vue arrière en mm

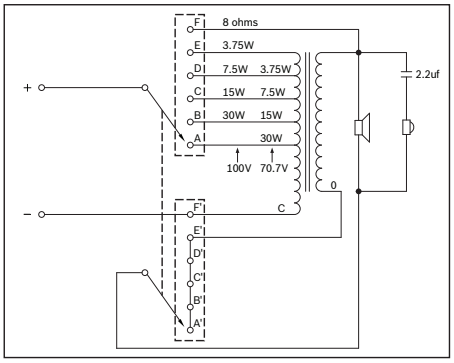

Schéma du circuit

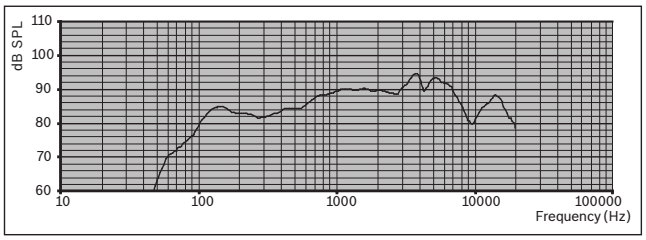

Réponse en fréquence

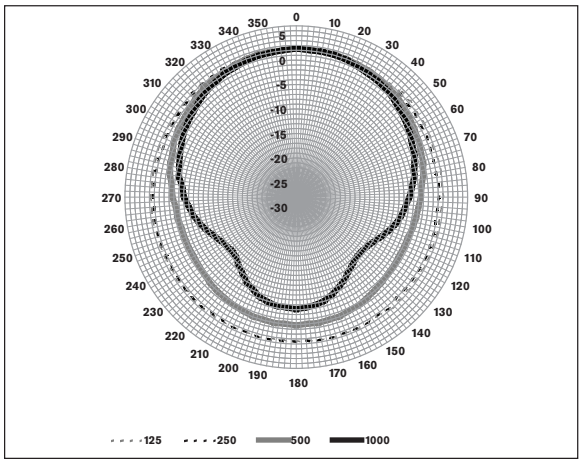

Diagramme polaire horizontal

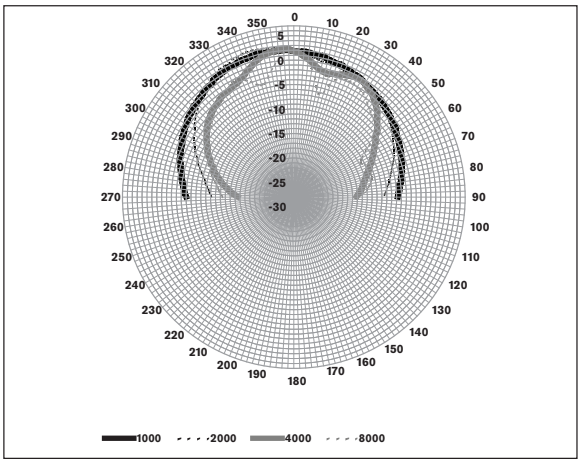

Diagramme polaire vertical

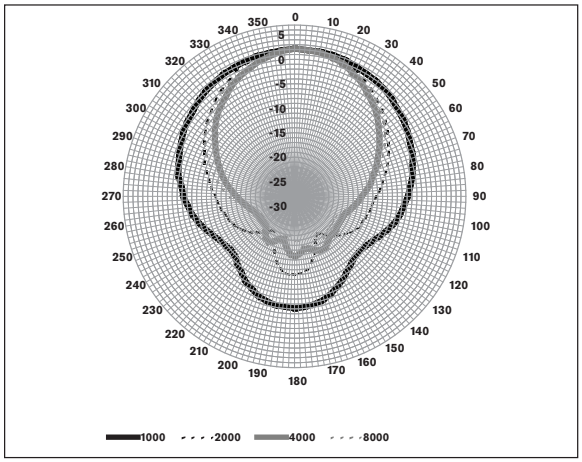

Diagramme polaire horizontal

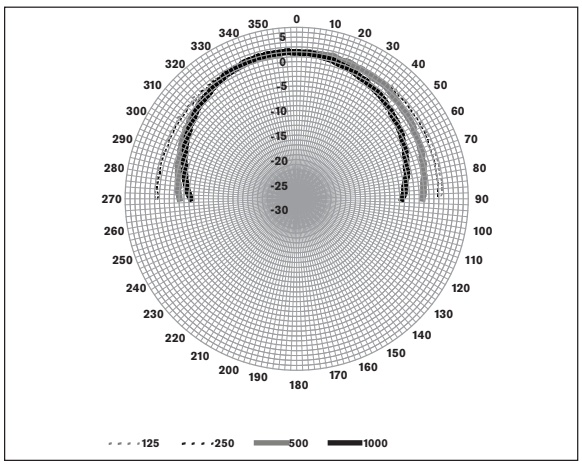

Diagramme polaire vertical

Sensibilité de la bande d'octave *

	NPA octave 1 W/m	NPA octave total 1 W/m	NPA octave total Pmax/m
125 Hz	83,2	-	-
250 Hz	82,6	-	-
500 Hz	85,1	-	-
1 000 Hz	89,5	-	-
2 000 Hz	89,8		
4 000 Hz	92,8	-	-
8 000 Hz	88,6	-	-
Pondéré A	-	87,5	100,9
Pondéré Lin	-	87,6	100,5

Angles d'ouverture par bande d'octave

	Horizontal	Vertical
125 Hz	360	> 180
250 Hz	360	> 180
500 Hz	360	> 180
1 000 Hz	160	150
2 000 Hz	97	116
4 000 Hz	81	90
8 000 Hz	93	52

Performances acoustiques spécifiées par bande d'octave

* (toutes les mesures sont effectuées avec un signal de bruit rose ; valeurs exprimées en dB NPA)

Composants inclus

Quantité	Composants
1	LB2-UCxx-x
1	Support de montage
1	Instructions d'installation

Spécifications techniques

Caractéristiques électriques*

Produit	LB2-UC15-(D/L)	LB2-UC30-(D/L)
Description	Enceinte Haute Qualité	Enceinte Haute Qualité
Puissance maximale	22,5 W	45 W
Puissance nominale (PHC)	15 W	30 W
Raccordement	15/7,5/3,75/1,9 W	30/15/7,5/3,75 W
Niveau de pression acoustique à la puissance nominale/1 W (à 1 kHz, 1 m)	98/86 dB (NPA)	105/90 dB (NPA)
Plage de fréquences effective (-10 dB)	95 Hz à 19,5 kHz	100 Hz à 18,5 kHz
Angle d'ouverture à 1 kHz/4 kHz (-6 dB)	179°/101° (hor.) 168°/35° (vert.)	160°/81° (hor.) 150°/90° (vert.)
Tension d'entrée nominale	11/70/100 V	15,5/70/100 V
Impédance nominale	8/326/667 ohms	8/163/333 ohms
Transducteurs	Haut-parleur de graves 101,6 mm, haut-parleur d'aigus à dôme 13 mm	Haut-parleur de graves 127 mm, haut-parleur d'aigus à dôme 13 mm
Connexion	Câble à deux fils de 2 m	Câble à deux fils de 2 m

** Données techniques conformément à la norme IEC 60268-5*

Caractéristiques mécaniques

Dimensions (H x l x P)	205 x 136 x 117 mm	250 x 160 x 140 mm
Poids	Env. 1,9 kg	Env. 2,4 kg
Couleur	Blanc (RAL 9010) (L) ou Anthracite (RAL 7021) (D)	Blanc (RAL 9010) (L) ou Anthracite (RAL 7021) (D)

Caractéristiques environnementales

Température de fonctionnement	-25 °C à +55 °C
Température de stockage	-40 °C à +70 °C
Humidité relative	< 95 %

Informations de commande

LB2-UC15-D - Enceinte Haute Qualité 15 W, ABS anthracite	**LB2-UC15-D**
LB2-UC15-L - Enceinte Haute Qualité 15 W, ABS blanc	**LB2-UC15-L**
LB2-UC30-D - Enceinte Haute Qualité 30 W, ABS anthracite	**LB2-UC30-D**
LB2-UC30-L - Enceinte Haute Qualité 30 W, ABS blanc	**LB2-UC30-L**

France:
Bosch Security Systems France SAS
Atlantic 361, Avenue du Général de Gaulle
CLAMART, 92147
Phone: 0 825 078 476
Fax: +33 1 4128 8191
fr.securitysystems@bosch.com
www.boschsecurity.fr

Belgium:
Bosch Security Systems NV/SA
Torkonjestraat 21F
8510 Kortrijk-Marke
Phone: +32 56 20 02 40
Fax: +32 56 20 26 75
be.securitysystems@bosch.com
www.boschsecurity.be

Canada:
Bosch Security Systems
6955 Creditview Road
Mississauga, Ontario L5N 1R, Canada
Phone: +1 800 289 0096
Fax: +1 585 223 9180
security.sales@us.bosch.com
www.boschsecurity.us

Represented by

© Bosch Security Systems France SAS 2010 | Données susceptibles d'être modifiées sans préavis
T4994409227 | Cur: fr-FR, V7, 2 Dec 2010 | Src: en-US, V0, 15 Dec 2009